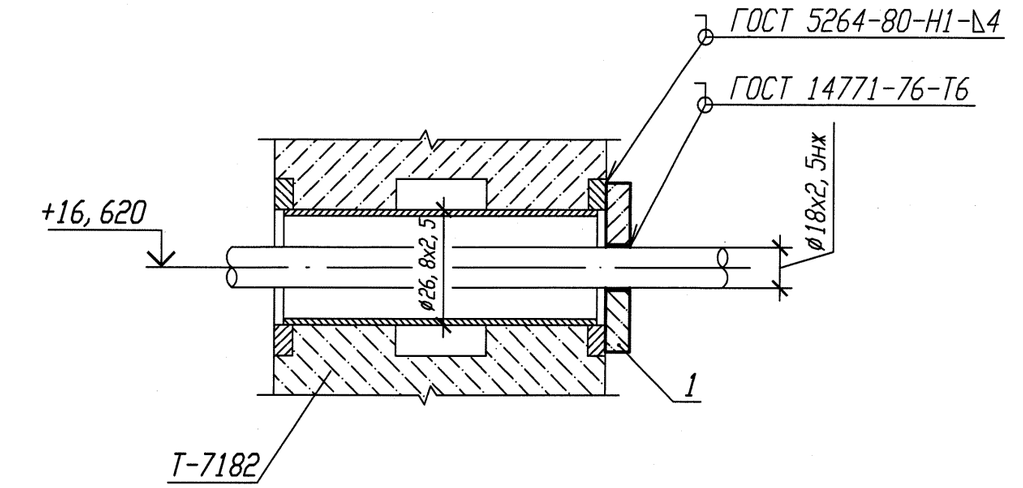

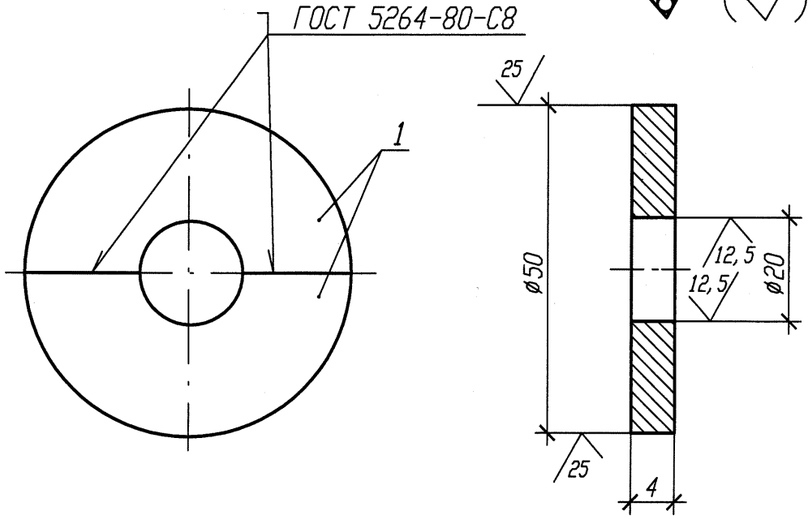

Спецификация деталей

Поз.	Обозначение	Наименование	Кол.	Материал	Масса, кг ед.	Масса, кг общ.	Приме-чание
1	По настоящему чертежу ГОСТ 19903-74	Полуфланец Лист Б-ПН 4х50х25	2	08Х18Н10Т ГОСТ 7350-77	0, 039	0, 078	
	ГОСТ 2246-70	Проволока		СВ-04Х19Н11М3			
	ОСТ В 5. 9374-81	Электроды		ЭА 395/9			
					Итого:	0, 078	

1 Привязку опоры смотри 3TS23Z83.

2 Изготовить один комплект.

Изм.	Кол. уч.	Лист	N док.	Подп.	Дата
1	-	Нов.	102-12	-	-
Инженер		Соприф			9.11
Пров. вед. инж.		Веренцова			9.11
Пров. нач. гр.		Жук			9.11
Н. контр.		Краснояров			12.11

АРХИВНЫЙ ЭКЗЕМПЛЯР

Инв. N подл. R3. 00783. 1. 0. 11
Лист 296

R3. TS21. 3071. 011. 01. 00. 014

Ростовская АЭС Блок 3

Реакторное отделение Негерметичная часть Трубопроводы системы очистки технологических сдувок	Стадия	Лист	Листов
	Р		1
Проходка неподвижная 3TS23Y156	ОАО "НИАЭП" 2012		

Инв. N подл.	Подп. и дата	Взам. инв. N
R3. 00783. 1. 0. 11	9.11.12	